울릉도 일주도로2 건설공사

표준단면도

설 계 법	허용응력설계법
	강도설계법
콘 크 리 트 설 계 강 도	fck=24MPa
	fck=30MPa
철근 항복강도	fy=300MPa

본 선 단 면

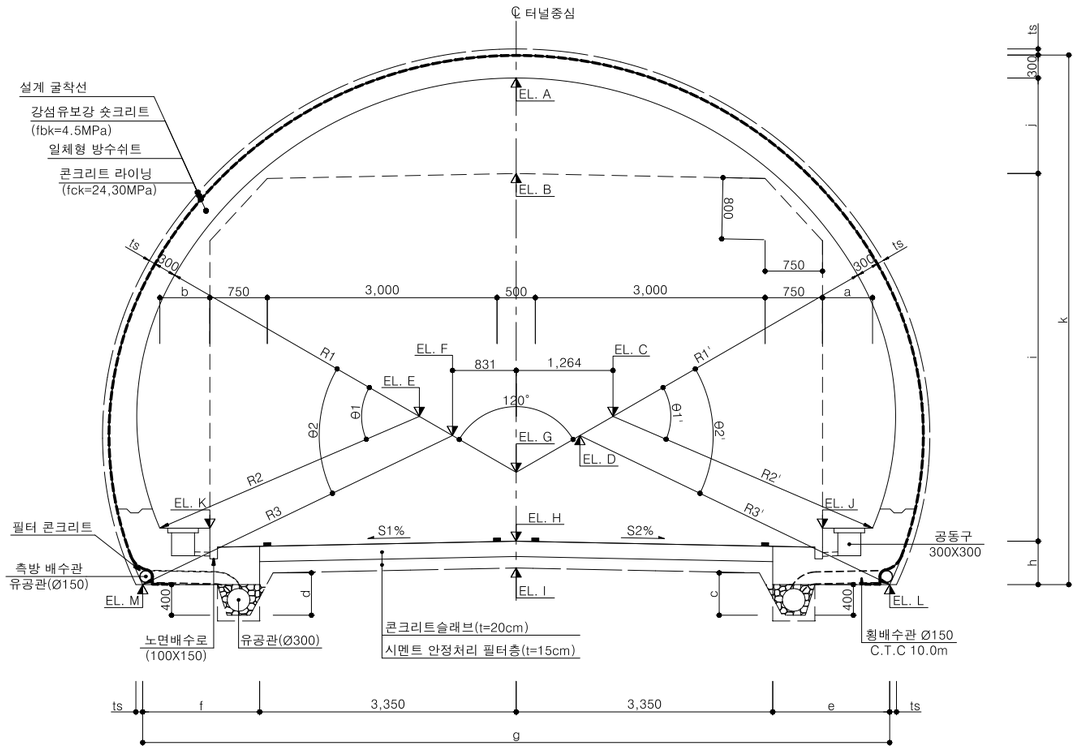

횡 갱

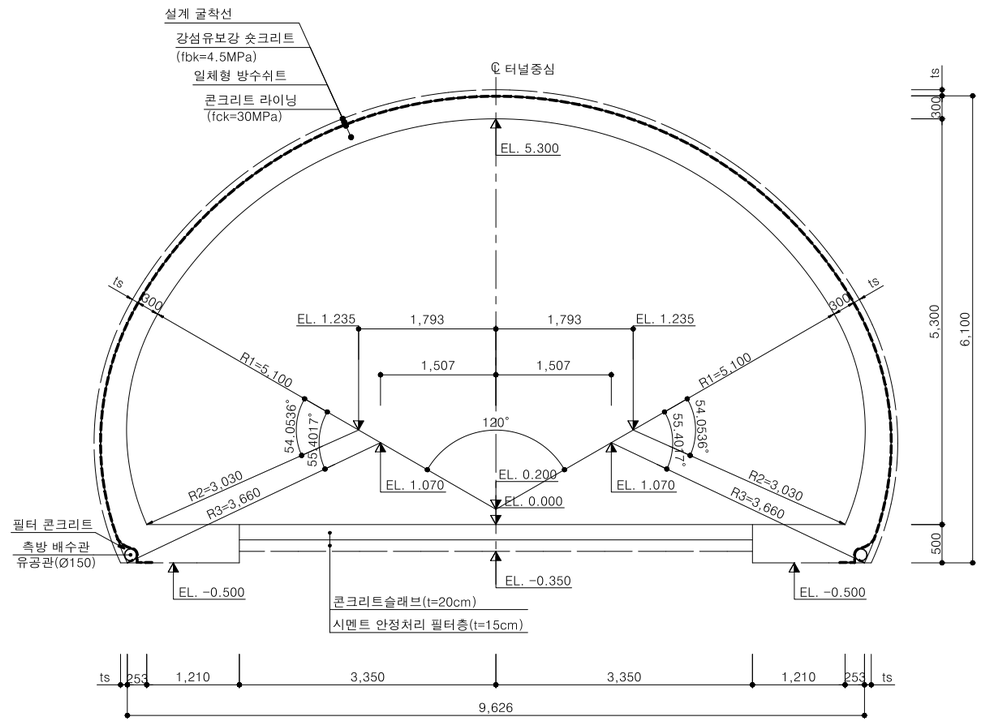

터널구간 편경사분포

STA.	0+ 055	070	105	185	195.71	210	420	436.62	445	505	0+ 540
좌측(S1)	-5%	변화구간	+5%	변화구간		-2%	변화구간		+4%	변화구간	-5%
우측(S2)	+5%	변화구간	-5%	변화구간	-2%			변화구간	-4%	변화구간	+5%
터널 시종점	0+060										0+519

치 수 표

S1%	S2%	R1	R2	R3	R2'	R3'	θ1	θ2	θ1'	θ2'	A	B	C	D	E	F	G	H	I	J	K	L	M	a	b	c	d	e	f	g	h	i	j	k
+5	-5	5,150	3,510	4,310	3,840	4,640	52.8919°	55.4538°	53.5722°	55.8434°	6.100	4.806	1.605	1.355	1.770	1.520	0.950	0.000	-0.350	0.069	0.405	-0.668	-0.332	654	654	559	541	1,527	1,529	9,756	0.668	4,806	1,294	7,068
+4	-4	5,150	3,540	4,350	3,800	4,610	53.0131°	55.4009°	53.6122°	55.7676°	6.100	4.804	1.625	1.370	1.755	1.500	0.950	0.000	-0.350	0.103	0.371	-0.634	-0.366	651	653	557	543	1,529	1,532	9,761	0.634	4,804	1,296	7,034
+3	-3	5,150	3,570	4,380	3,770	4,580	53.1319°	55.4831°	53.5040°	55.6912°	6.100	4.802	1.640	1.385	1.740	1.485	0.950	0.000	-0.350	0.136	0.338	-0.601	-0.399	652	651	555	545	1,531	1,531	9,761	0.601	4,802	1,298	7,001
+2	-2	5,150	3,600	4,410	3,740	4,540	53.2485°	55.5639°	53.3946°	55.7447°	6.100	4.801	1.655	1.405	1.725	1.470	0.950	0.000	-0.350	0.170	0.304	-0.567	-0.433	654	650	554	546	1,527	1,529	9,756	0.567	4,801	1,299	6,967
+1	-1	5,100	3,720	4,520	3,780	4,580	51.6013°	54.2507°	51.8446°	54.4204°	6.050	4.800	1.610	1.360	1.640	1.390	0.950	0.000	-0.350	0.204	0.271	-0.534	-0.467	652	654	552	548	1,530	1,533	9,764	0.534	4,800	1,250	6,884
0	0	5,100	3,800	4,600	3,800	4,600	51.8293°	54.3962°	51.8293°	54.3962°	6.100	4.800	1.650	1.400	1.650	1.400	1.000	0.000	-0.350	0.237	0.237	-0.500	-0.500	650	650	550	550	1,532	1,532	9,764	0.500	4,800	1,300	6,900
-1	+1	5,100	3,780	4,580	3,720	4,520	51.8446°	54.4204°	51.6013°	54.2507°	6.050	4.800	1.640	1.390	1.610	1.360	0.950	0.000	-0.350	0.271	0.204	-0.467	-0.534	654	652	548	552	1,533	1,530	9,764	0.467	4,800	1,250	6,817
-2	+2	5,150	3,740	4,540	3,600	4,410	53.3946°	55.7447°	53.2485°	55.5639°	6.100	4.801	1.725	1.470	1.655	1.405	0.950	0.000	-0.350	0.304	0.170	-0.433	-0.567	650	654	546	554	1,529	1,527	9,756	0.433	4,801	1,299	6,833
-3	+3	5,150	3,770	4,580	3,570	4,380	53.5040°	55.6912°	53.1319°	55.4831°	6.100	4.802	1.740	1.485	1.640	1.385	0.950	0.000	-0.350	0.338	0.136	-0.399	-0.601	651	652	545	555	1,531	1,531	9,761	0.399	4,802	1,298	6,799
-4	+4	5,150	3,800	4,610	3,540	4,350	53.6122°	55.7676°	53.0131°	55.4009°	6.100	4.804	1.755	1.500	1.625	1.370	0.950	0.000	-0.350	0.371	0.103	-0.366	-0.634	653	651	543	557	1,532	1,529	9,761	0.366	4,804	1,296	6,766
-5	+5	5,150	3,840	4,640	3,510	4,310	53.5722°	55.8434°	52.8919°	55.4538°	6.100	4.806	1.770	1.520	1.605	1.355	0.950	0.000	-0.350	0.405	0.069	-0.332	-0.668	654	654	541	559	1,529	1,527	9,756	0.332	4,806	1,294	6,732
-2	-2	5,150	3,690	4,490	3,690	4,490	53.3074°	55.6982°	53.3074°	55.6982°	6.050	4.803	1.630	1.380	1.630	1.380	0.900	0.000	-0.350	0.170	0.170	-0.567	-0.567	653	653	554	554	1,527	1,527	9,755	0.567	4,803	1,247	6,917

경상북도	사 업 명	울릉도 일주도로2 건설공사	△					위치정보		도 면 명	표준단면도
	시설/공구		△					축 척	1 : 40		
대 림 산 업	건설분야	토 목	건설단계	실시설계	△ 2015.12.	실시설계 준공	김 성 호	최 규 대	최 장 식	도면번호	C0060401-004	편철번호	3.006
					개정번호	날짜	개 정 내 용	과업책임자	분야별책임자	설계자			